INSTRUCCIONES DE MONTAJE

es 376604 AA - 0626
Traduccion de las instrucciones originales

ÍNDICE

1. **Instrucciones para el usuario....4**
2. **Vista general de los manipuladores de cable.... 5**
3. **Montaje del manipulador por cable.... 6**
4. **Ajuste del manipulador de cables.... 9**
5. **Alimentación eléctrica.... 10**
6. **Montaje del cable eléctrico....11**
6.1. Montaje del cable eléctrico C400....11
6.2. Nomenclatura - C400.... 12
6.3. Montaje del cable eléctrico C400 PRO....13
6.4. Nomenclatura - C400 PRO.... 14
7. **Pilotaje....15**
7.1. Pilotaje con los distribuidores del tractor.... 15
7.2. Pilotaje con el distribuidor MX.... 15
8. **Piezas de recambio....17**
8.1. Manipuladores....17
8.2. Cables.... 18

1. Instrucciones para el usuario

Generalidades

Este manual es una guía útil para el conocimiento, el uso y el mantenimiento de la máquina.

Lea atentamente el manual y consérvelo en un lugar adecuado para poder consultarlo en el futuro, en caso de necesidad. Permita su consulta a todos sus usuarios y entréguelo junto con la máquina si la revende o la presta.

Para conservar la máquina en perfecto estado y garantizar su fiabilidad a lo largo del tiempo, lleve a cabo las tareas de mantenimiento previstas.

Limpieza

ATENCIÓN: No dirija nunca chorros a alta presión hacia los componentes eléctricos (cajas, cables eléctricos, conectores, etc.).

Los componentes eléctricos o electrónicos pueden averiarse si reciben agua a presión.

Seguridad

lea las normas de seguridad y siga las recomendaciones y las indicaciones correspondientes.

Antes de utillizar el manipulador de cables, consulte el «Manual de uso de la pala cargadora» para conocer perfectamente:

— Las maniobras de enganche y desenganche de la pala cargadora y los implementos.

— El funcionamiento de los mandos del manipulador de cables.

Piezas de recambio

PELIGRO: Si no se respetan estas reglas, la máquina podría resultar peligrosa. El fabricante no se hará responsable en caso de lesión o desgaste.

Utilice exclusivamente piezas de repuesto y accesorios conformes con las recomendaciones del fabricante.

Ni la máquina ni sus accesorios (características mecánicas, eléctricas, hidráulicas o neumáticas) deben ser modificados por usted mismo o por otra persona, a menos que haya recibido el consentimiento por escrito del fabricante.

Garantía

La garantía cesa inmediatamente si las normas e instrucciones de uso y mantenimiento de la máquina previstas en el manual de uso no se respetan.

2. Vista general de los manipuladores de cable

Manipulador de cables C400	Manipulador de cables C400 PRO
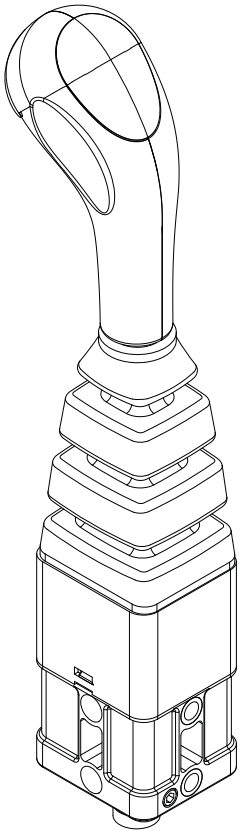	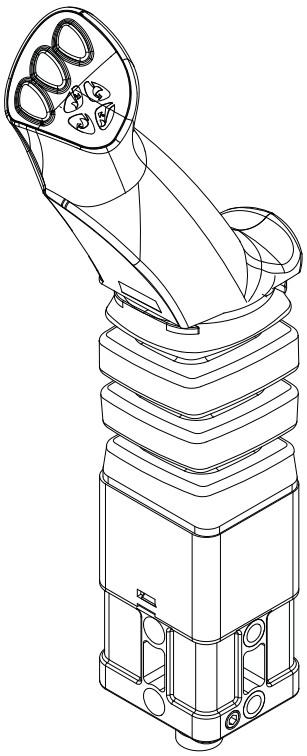

3. Montaje del manipulador por cable

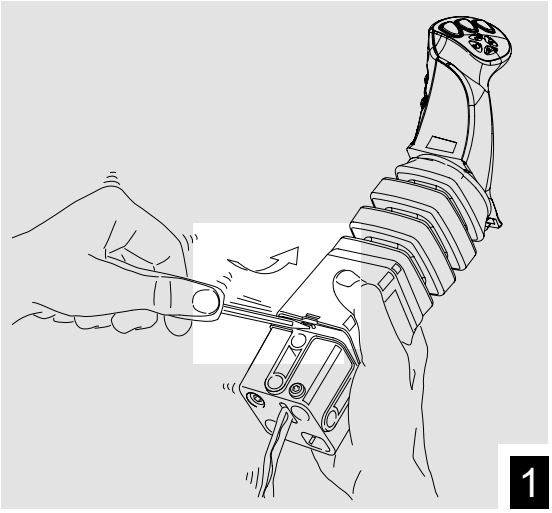

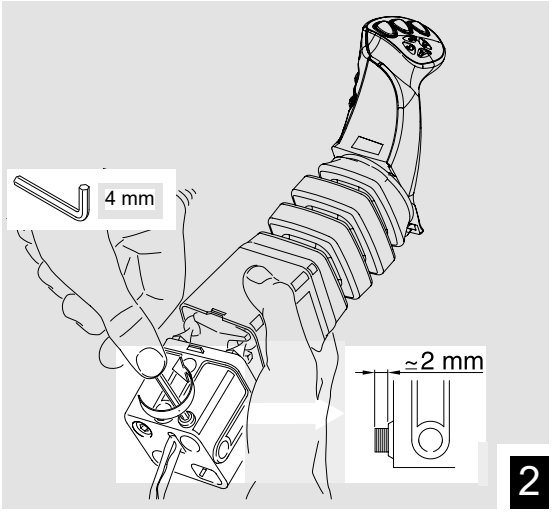

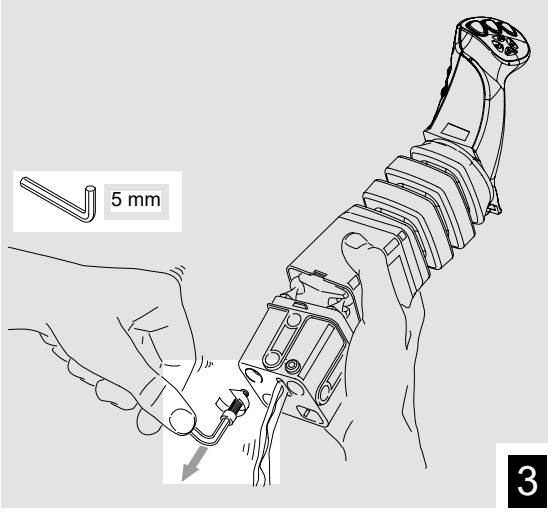

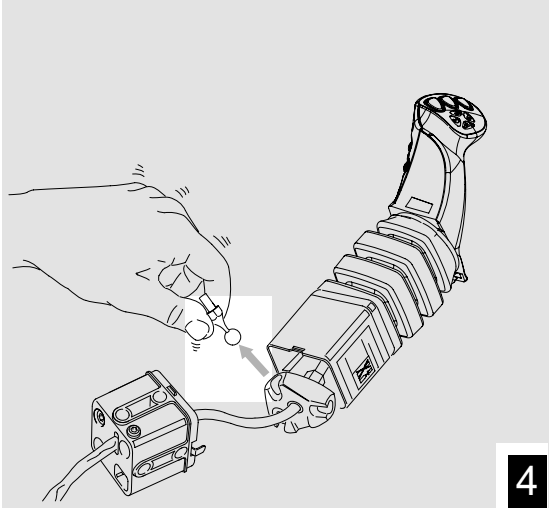

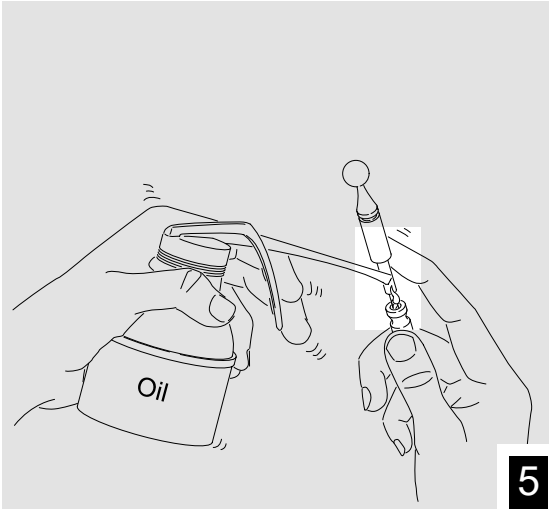

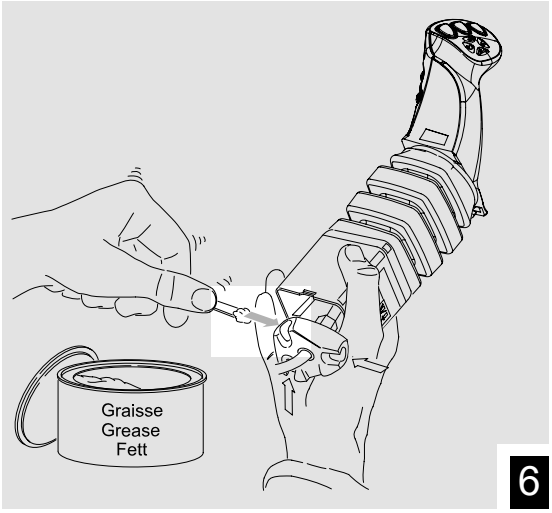

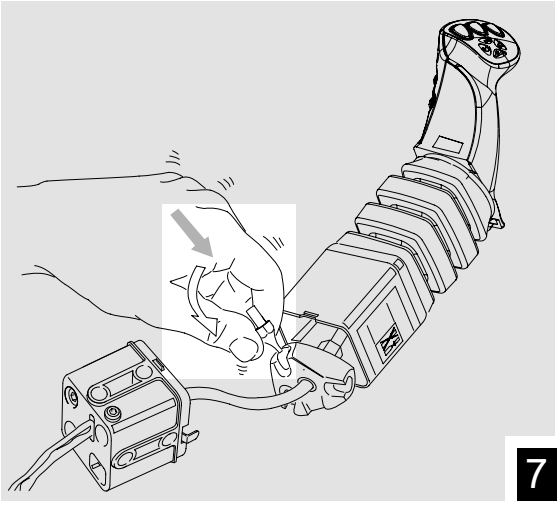
7

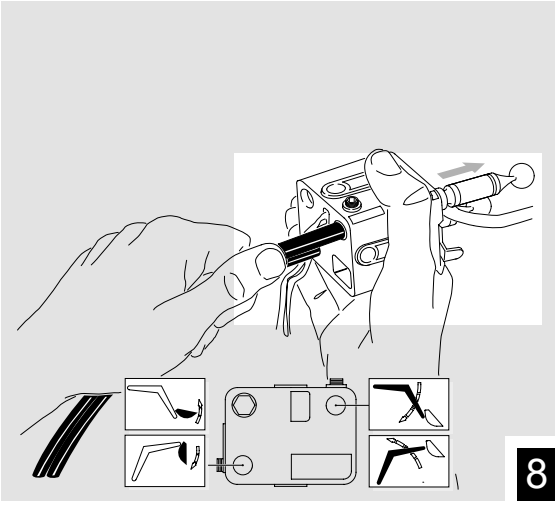
8

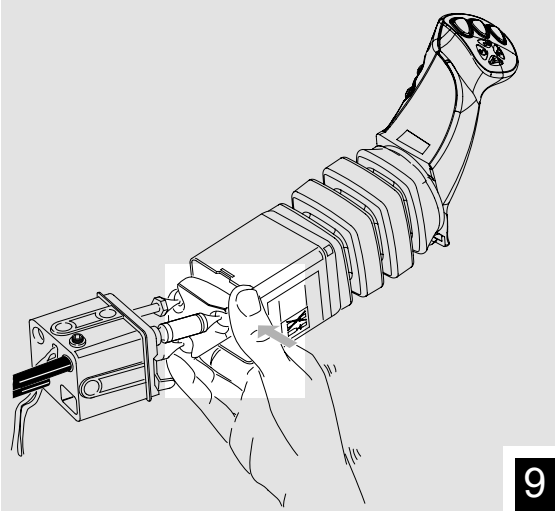
9

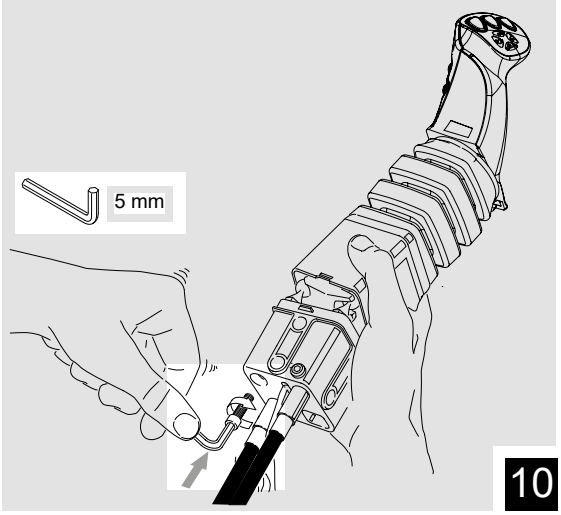
5 mm
10

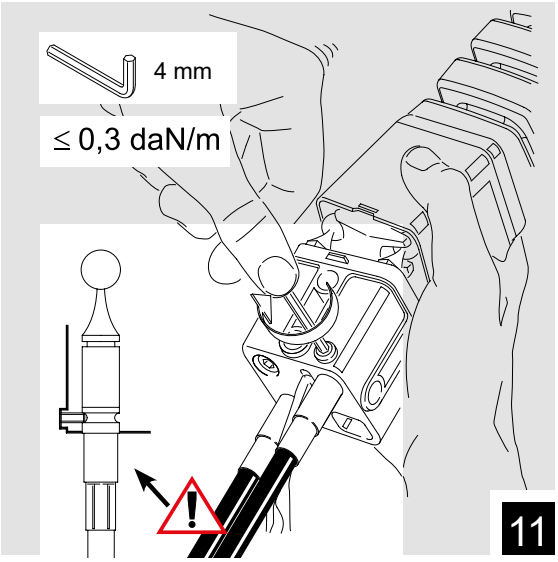
4 mm
≤ 0,3 daN/m
11

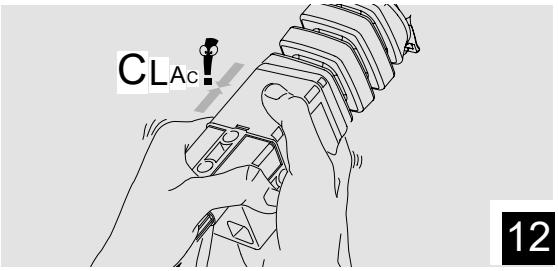
CLAc!
12

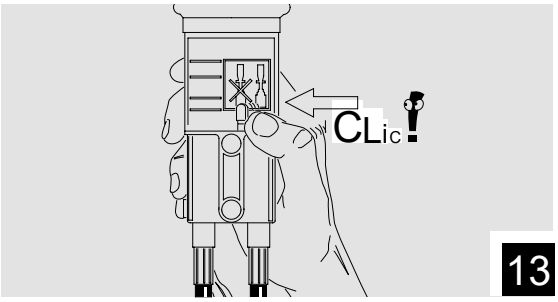
CLic!
13

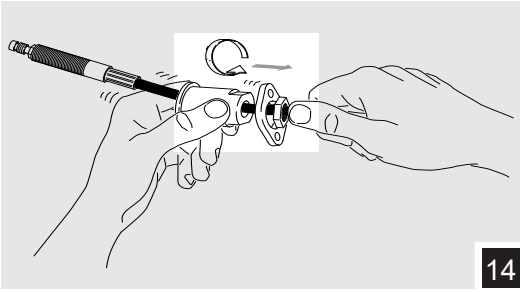
14

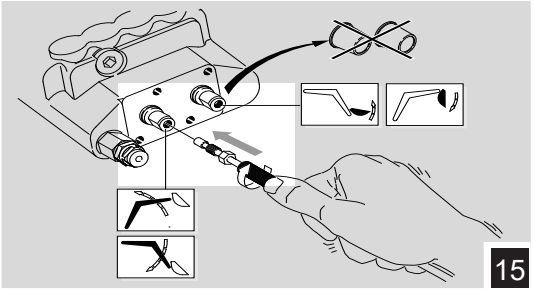
15

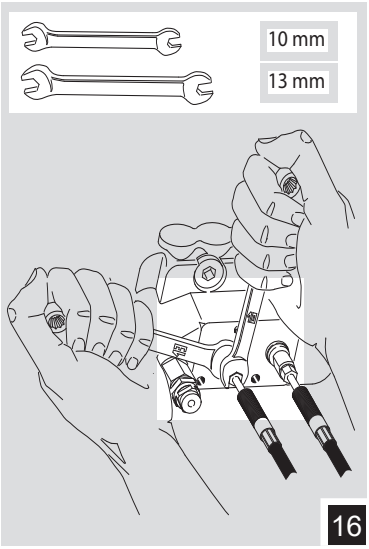
10 mm
13 mm
16

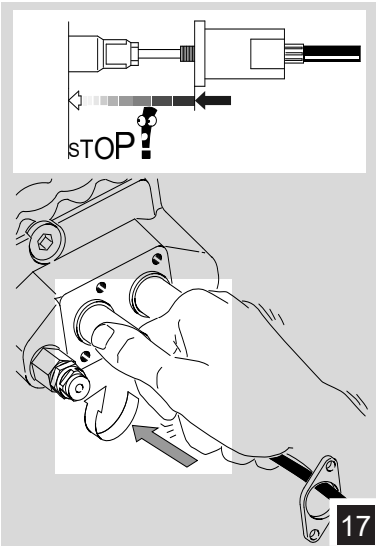
STOP!
17

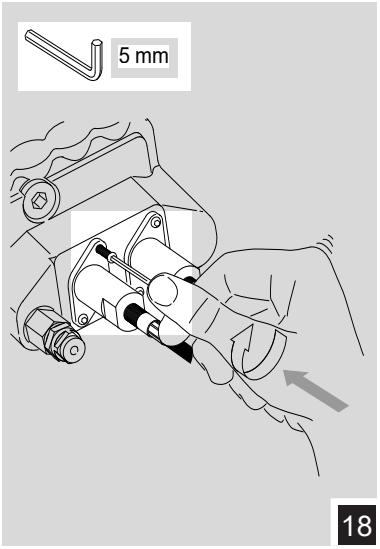
5 mm
18

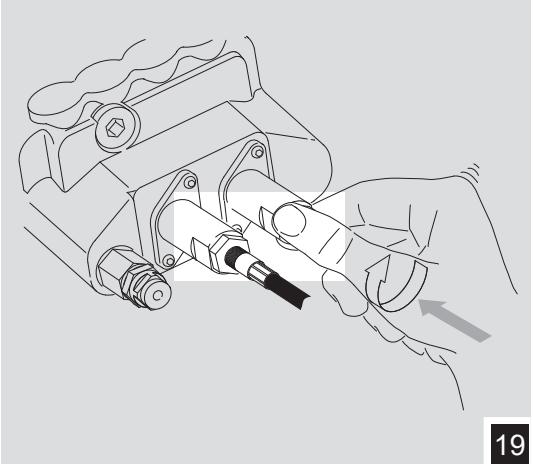
19

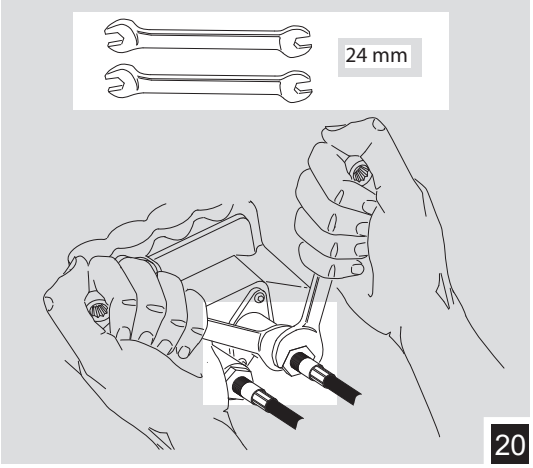
24 mm
20

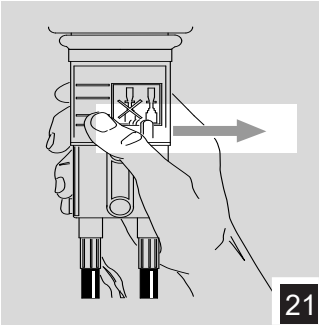
21

22

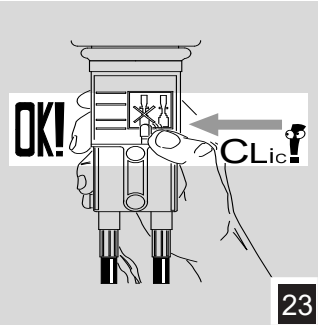
OK!
CLic!
23

4. Ajuste del manipulador de cables

Dependiendo de la ubicación del manipulador en el tractor, deberá regularse la posición de la palanca tras el montaje en presencia del usuario para garantizar el confort de pilotaje de la pala cargadora.

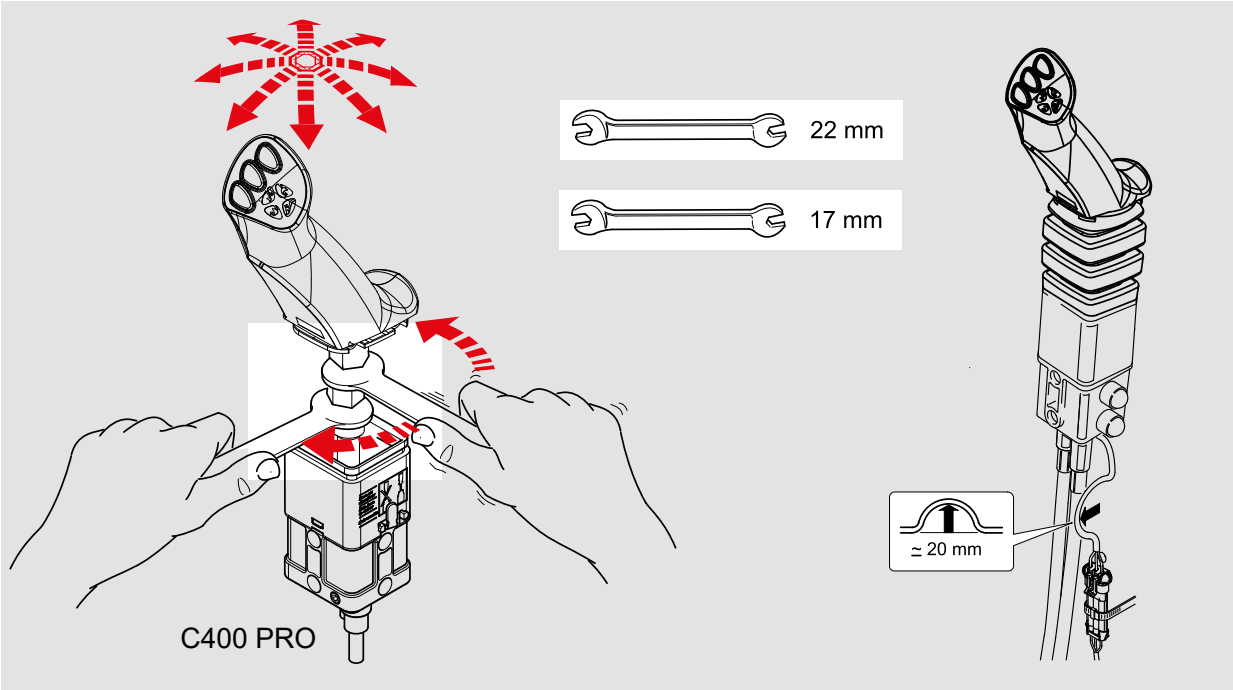

La lengüeta de bloqueo (1) no debe estar frente al conductor.

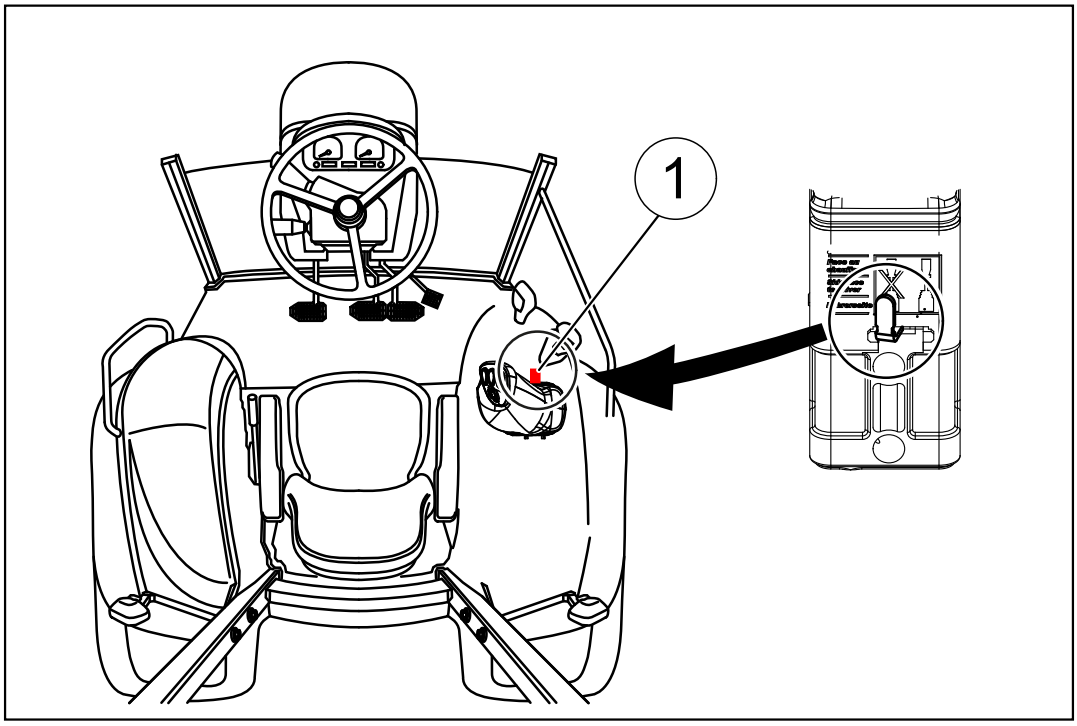

5. Alimentación eléctrica

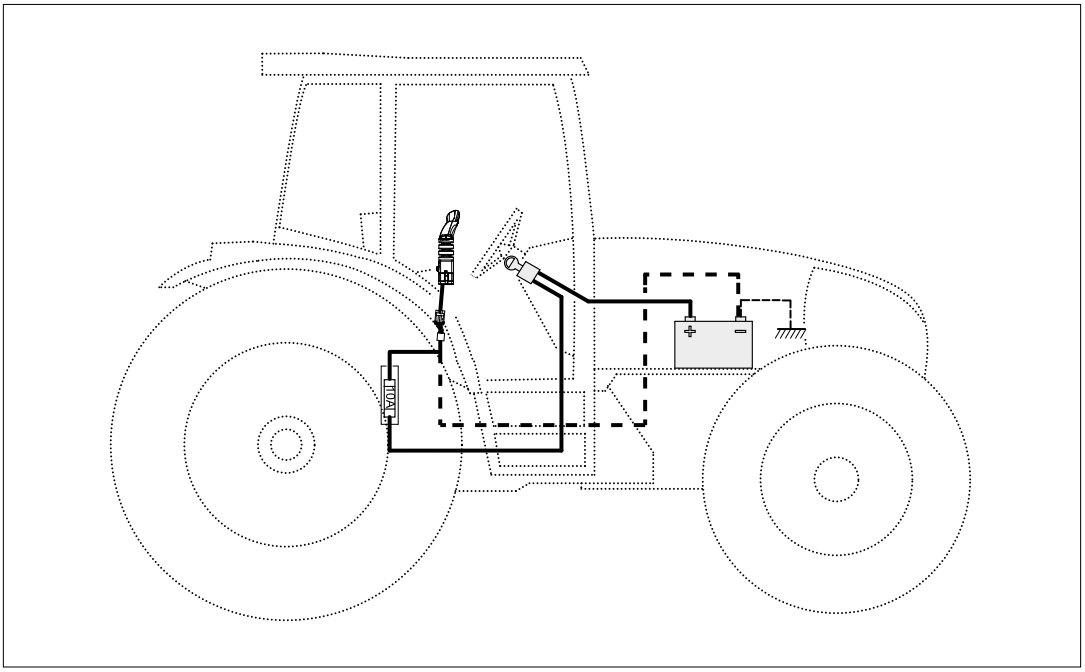

IMPORTANTE: La alimentación debe venir de un circuito de 12 V CC después del contacto del tractor capaz de suministrar 10 A. El fusible de protección del cable soporta un máximo de 10 A.

El cable azul (–) (masa) del cable eléctrico debe conectarse al borne (–) de la batería.

6. Montaje del cable eléctrico

6.1. Montaje del cable eléctrico C400

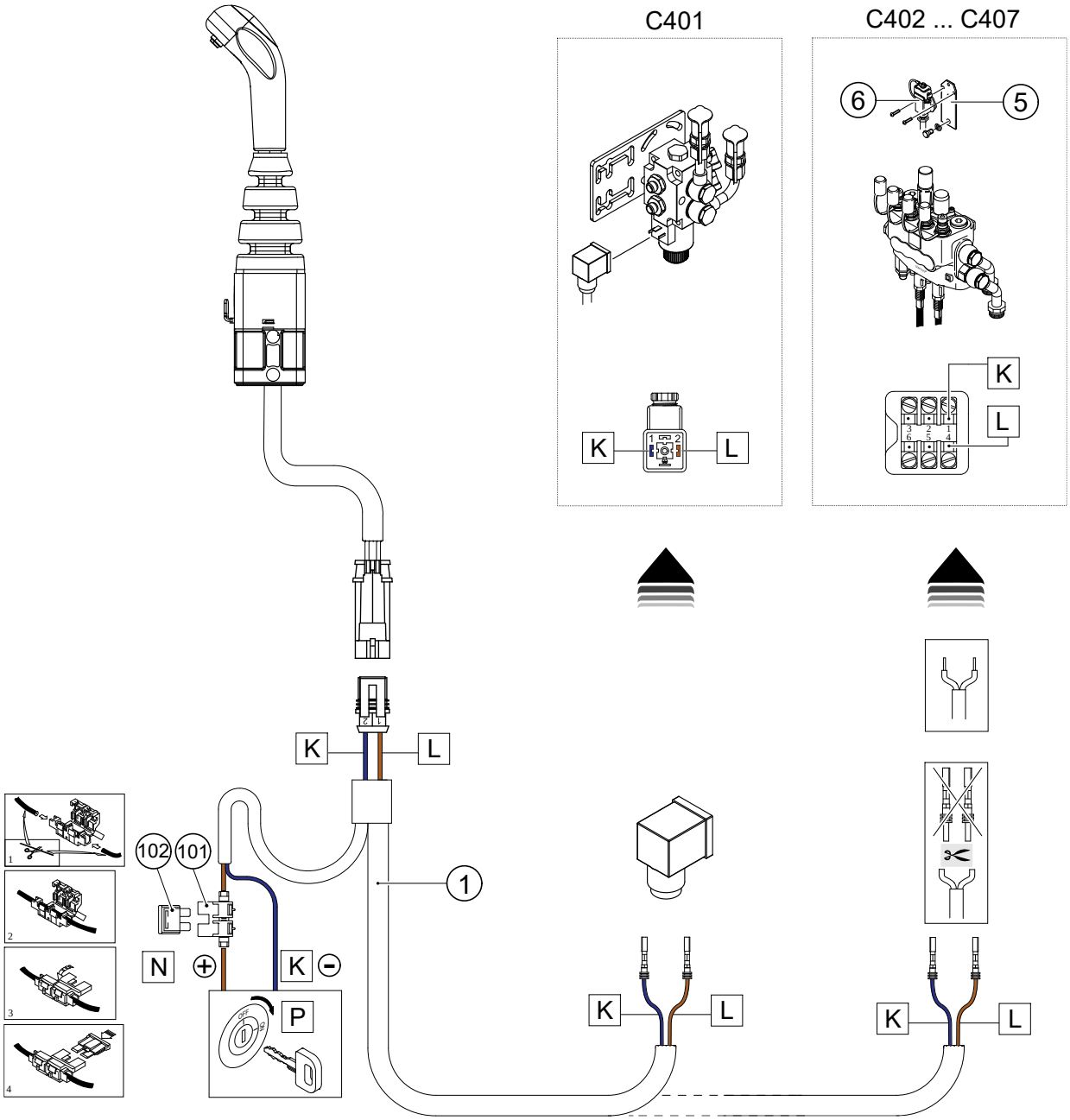

Indicador	Descripción
K	Azul (- contrapeso)
L	Marrón (3.ª función)
N	Marrón
P	+ Después del contacto

6.2. Nomenclatura - C400

Rep. Fig. Pos. Fig. Rif. Fig.		Réf. Parts No Teile-Nr. Ref. Rif. Nr	Qté. Qty Menge Cant. Qtà Il.	Dimension. Dimension Maße Dimensión Dimensione Wymiar	Français	English	Deutsch	Español	Italiano	Polski
1		598965	1		FAISCEAU ÉLECTRIQUE (POIGNEE 1 BOUTON)	ELECTRIC WIRING LOOM (1 BUTTON)	KABELBUNDEL (1 KNOPF)	CABLE ELÉCTRICO (1 BOTON)	FASCIO ELETTRICO (IMPUGNATURA 1 PULSANTE)	PRZEWODY ELEKTR. (1 PRZYCISKIEM)
	101	306358	1		PORTE FUSIBLE	FUSE HOLDER	SICHERUNGSHALTERUNG	SOPORTE DE FUSIBLE	PORTA FUSIBILE	SKRZYNKA BEZPIECZNIKOWA
	102	306361	1	10 A	FUSIBLE	FUSE	SICHERUNG	FUSIBLE	FUSIBILE	BEZPIECZNIK
5		328207	1		SUPPORT CONNECTEUR ELEC.	ELECTR. CONNECTOR SUPPORT	STECKERHALTER	SUPORTE DE CONECTOR ELÉTRICO	SUPPORTO DEL CONNETTORE ELETTRICO	WSPORNIK ZŁĄCZA
6		306342	1		CONNECTEUR ELECTRIQUE MÂLE (SAILLIE)	MALE ELECTRICAL CONNECTOR	STECKER	CONECTOR ELÉCTRICO MACHO	CONNETTORE ELETTRICO MASCHIO (SPORGENTE)	ZŁĄCZE ELEKTRYCZNE MĘSKIE (WYSTAJĄCE)

6.3. Montaje del cable eléctrico C400 PRO

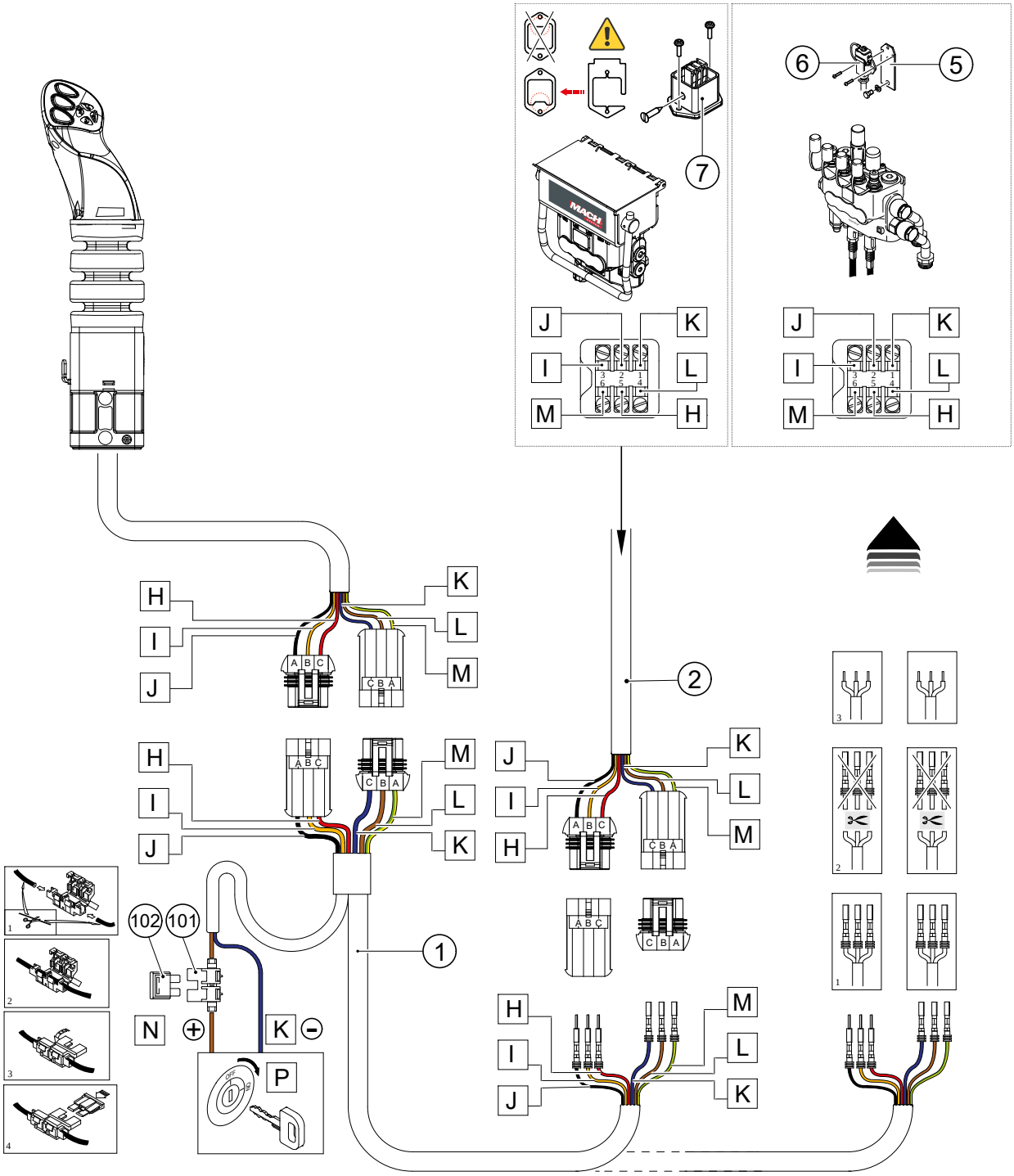

Indicador	Descripción
H	Rojo (+12 V)
I	Naranja (no conectado)
J	Negro (no conectado)
K	Azul (- contrapeso)
L	Marrón (3.ª función)
M	Amarillo / verde (no conectado)
N	Marrón
P	+ Después del contacto

6.4. Nomenclatura - C400 PRO

Rep. Fig. Pos. Fig. Rif. Fig.		Réf. Parts No Teile-Nr. Ref. Rif. Nr	Qté. Qty Menge Cant. Qtà Il.	Dimension. Dimension Maße Dimensión Dimensione Wymiar	Français	English	Deutsch	Español	Italiano	Polski
1		525488	1		FAISCEAU ÉLECTRIQUE (POIGNEE 3-6 BOUTONS)	ELECTRIC WIRING LOOM (3-6 BUTTONS)	KABELBUNDEL (3-6 KNOPF)	CABLE ELÉCTRICO (3-6 BOTONES)	CABLAGGIO ELETTRICO (IMPUGNATURA 3-6 PULSANTI)	PRZEWODY ELEKTR. (3-6 PRZYCISKI)
	101	306358	1		PORTE FUSIBLE	FUSE HOLDER	SICHERUNGSHALTERUNG	SOPORTE DE FUSIBLE	PORTA FUSIBILE	SKRZYNKA BEZPIECZNIKOWA
	102	306361	1	10 A	FUSIBLE	FUSE	SICHERUNG	FUSIBLE	FUSIBILE	BEZPIECZNIK
2		306275	1		FAISCEAU ÉLECTRIQUE (SANS DISPOSITIF SECU)	ELECTRIC WIRING LOOM (WITHOUT SAFETY DEVICE)	KABELBUNDEL (OHNE SICHERHEITSVORKEHRUNGEN)	CABLE ELÉCTRICO (SIN DISPOSITIVO DE SEGURIDAD)	FASCIO ELETTRICO (SENZA DISPOSITIVO DI SICUREZZA)	PRZEWODY ELEKTR (BEZ ZABEZPIECZENIA)
5		328207	1		SUPPORT CONNECTEUR ELEC.	ELECTR. CONNECTOR SUPPORT	STECKERHALTER	SUPORTE DE CONECTOR ELÉTRICO	SUPPORTO DEL CONNETTORE ELETTRICO	WSPORNIK ZŁĄCZA
6		306342	1		CONNECTEUR ELECTRIQUE MÂLE (SAILLIE)	MALE ELECTRICAL CONNECTOR	STECKER	CONECTOR ELÉCTRICO MACHO	CONNETTORE ELETTRICO MASCHIO (SPORGENTE)	ZŁĄCZE ELEKTRYCZNE MĘSKIE (WYSTAJĄCE)
7		312793	1		CONNECTEUR MÂLE	MALE ELECTRICAL CONNECTOR UNIT	MÄNNLICHER STECKER	MAL ELECTRICAL CONNECTOR UNIT	CONNETTORE ELETTRICO MASCHIO	ZŁĄCZE „MĘSKIE”

7. Pilotaje

ADVERTENCIA: No deje nunca el tractor con la pala cargadora elevada.

Cualquier distribuidor de cajón genera una fuga interna necesaria para su buen funcionamiento.

7.1. Pilotaje con los distribuidores del tractor

Consulte el manual de uso del tractor.

7.2. Pilotaje con el distribuidor MX

7.2.1. Seguridad

Bloquee la monopalanca para evitar cualquier accionamiento involuntario de la pala cargadora. Para bloquear la monopalanca, desplace la lengüeta de desbloqueo (1).

— (A): posición desbloqueada.

— (B): posición bloqueada.

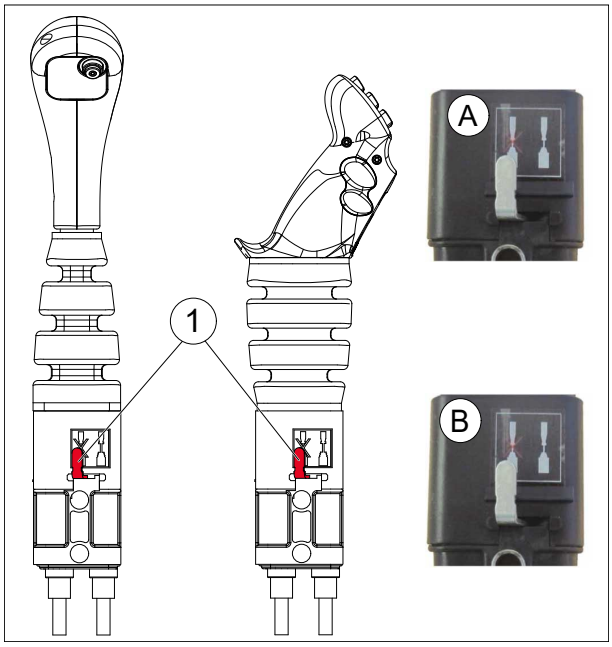

7.2.2. Movimientos

1.ª función: siguiendo el eje «Y»

— Hacia adelante = bajada de la pala cargadora (funcionamiento del cilindro hidráulico con doble efecto).

— Hacia adelante tras el sistema de ranuras = posición flotante (funcionamiento del cilindro hidráulico con simple efecto).

— Hacia atrás = ascenso de la pala cargadora.

2.ª función: siguiendo el eje «X»

— Hacia la izquierda = carga del implemento.

— Hacia la derecha = descarga del implemento.

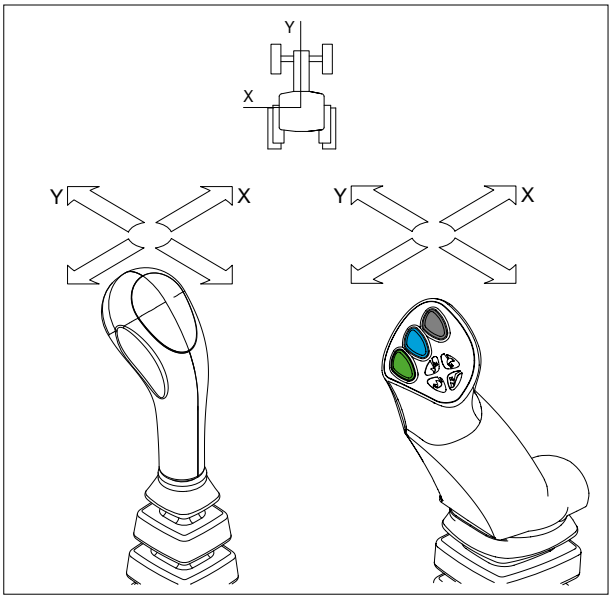

3.ª función: siguiendo el eje «X»

— Botón (1) + movimiento de carga o descarga.

Botón (2) y botón (3) no conectados.

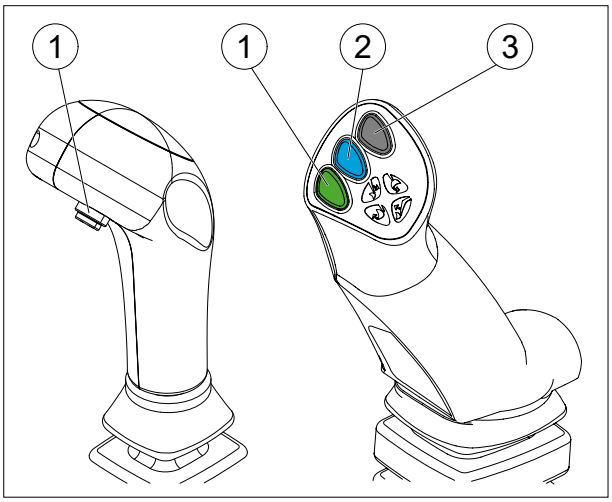

8. Piezas de recambio

8.1. Manipuladores

Referencia	Descripción	Ilustración
524829	Manipulador de 3 funciones C400 PRO	
599615	Manipulador de 3 funciones C400 PRO	
525147	Empuñadura C400 PRO	
599100	Empuñadura C400	
300652	Horquilla de aluminio	
300655	Rótula fija	
300648	Caja de mandos	+ + +
581538	Kit de transmisión cable	
581871	Kit de tuercas cables	

8.2. Cables

Longueur du câble	Référence du câble
1100 mm	319736
1300 mm	300680
1500 mm	300679
1800 mm	300668
2100 mm	300669
2400 mm	300675
2800 mm	300676
3000 mm	300677
3200 mm	300670
3400 mm	300678
3600 mm	300671
3800 mm	300672
4000 mm	300673
4200 mm	300674

part of **M-extend**

M-extend France : 19 rue de Rennes - 35690 ACIGNÉ

www.m-x.eu

© MX, part of M-extend